Презентация

Урок природоведения в 5 классе.

Цели:

образовательная: изучить многообразие лекарственных растений родного края, их значение в жизни человека, правила сбора и заготовки лекарственного сырья, не причиняя вреда природе.

воспитательная: продолжить формирование экологической культуры личности младших подростков, чувства прекрасного в восприятии детьми окружающей природы, осознания себя как части целого мира.

развивающая: развивать познавательную и творческую деятельность через активную позицию ученика: умение слушать и слышать, самостоятельно мыслить, быть уверенным в себе, коммуникативные навыки,

Тип урока: изучение нового материала.

Технология критического мышления.

Основа технологии: базовая модель из 3 стадий –

1. **Вызов:** активизация имеющихся знаний и представлений о предмете изучения, определение целей учебной деятельности.

2. **Осмысление:** контакт учащихся с новой информацией, систематизация сведений, соотнесение с их собственными знаниями через включение школьников в ролевую игру.

3. **Рефлексия:** выработка собственного отношения к изучаемому материалу.

Оборудование: гербарии растений, иллюстрации с изображением лекарственных растений, компьютерная презентация для интерактивного оборудования, видеофрагменты фильма «Тайны заветных трав», бейджики для участников ролевой игры и рисунки с изображением березы, рябины, ландыша, мать – и – мачехи, ромашки для участников сюжетной игры.

Учебник: Пакулова В.М. Природоведение. Природа. Неживая и живая. 5 класс: учебник для общеобразовательных учреждений /В.М. Пакулова, Н.В.Иванова. – М.: Дрофа, 2009.

Ход урока.

I. Организационный момент

Тема урока не записана и не объявляется в начале урока.

II. Актуализация знаний о лекарственных растениях, постановка проблемы и задач урока.

Учитель (слайд 2):

Велик растительный мир Земли!

Вопросы к учащимся:

- Вспомните, а что вы узнали об этом на прошлых уроках?

(- на Земле встречается огромное количество растений)

- В каких природных условиях живут растения?

(- в самых разнообразных, даже на Крайнем Севере)

- Чем отличаются растения друг от друга?

(- размерами, формой, внешним видом, цветковые и нецветковые, дикорастущие и культурные)

- Возможна ли жизнь человека на Земле без растений?

(- невозможна, дают пищу и кислород, сырье для промышленности, украшают

нашу жизнь)

Учитель (обобщает ответы учеников, **слайд 3):**

Как видите, «От нас природа тайн своих не прячет, но учит быть внимательнее к ней». Так поэт Николай Рыленков напоминает нам о том, что природа учит нас мудрости, красоте.

А еще, как верно вы подметили, вспоминая о растениях, она первый помощник человека в жизни. Чтобы в этом убедиться, я приглашаю вас сейчас совершить путешествие в места обитания дикорастущих растений в лес, луг, поле. Но среди всего их многообразия выделить и изучить те, которые давно заметил человек и из поколения в поколение передавал знания об их свойствах. Это о них поэт С.Кирсанов написал:

«Я не степью хожу –

Я хожу по аптеке,

Разбираясь в ее

травяной картотеке»

Это растения, о которых говорят: «заветные травы», «природная аптека», «Зеленая аптека».

Вопросы к учащимся:

- ***Догадались, как называются такие растения?***
- ***Хотелось бы и вам стать «Травознаями» и уметь разбираться***

в «травяной картотеке»?

- ***Что бы вы хотели узнать о лекарственных растениях?***

Учитель: (обобщает ответы детей, используется **слайд 4**)

Постановка задач урока:

Желаю вам успеха в изучении самых распространенных лекарственных растений родного края: деревьев, кустарников и трав; приобрести умения их собирать и заготавливать, не причинив вреда природе.

Итак, «Зеленая аптека» открывается! **(слайд 5).** Чтобы разгадать все **Тайны заветных трав**
, узнавать, собирать, применять лекарственные растения в нашу «аптеку» я пригласила специалистов разных профессий, они среди вас (запись в рабочую тетрадь темы урока)

А ведь история использования лекарственных растений уходит далеко в прошлое. Давно заметил человек, что многие растения от недугов излечивают.

Так ли это, мы спросим уважаемого историка? (обращается к ученику в роли ученого-историка, получая ответ: «Это, действительно, так!»)

III. Изучение нового материала.

Учитель: Тайна первая «Летописная» (слайд 6)

Вопрос учащимся: ***Что же примечательного в истории***

использования лекарственных растений?

- **Сообщение ученого – историка.**

(с использованием **слайдов 7, 8, 9**)

В одной из книг о травах, написанной за 3000 лет до нашей эры, перечислено около 900 названий лекарственных растений с подробным описанием их применения. А вот на Руси их стали применять во времена царя Ивана Грозного. В 1581 году было открыто первое государственное медицинское учреждение – Аптекарская изба в Кремле, у Чудова монастыря. Каждый сезон составлялся список растений, которые надо было заготавливать. Предписывалось собирать зверобой, сушить и тереть в муку, а «оной присылать в Москву по пуду всякий год». Под Ярославлем собирали шишки можжевельника, в Казани – «почечуйную траву», а «кошкину траву» - валерьяну везли из-под Рязани.

Позже по указу царя Петра Первого в 1706 году на окраине Москвы был создан Аптекарский огород.

Учитель: Что же получается, лекарственные растения начинают специально выращивать?

Ученый – историк: Так и есть! А в 1714 году подобный сад был устроен в Петербурге, на острове. Там же и медицинское учреждение разместили. Сейчас здесь находится всемирно известные ботанический сад, музей и оранжереи.

Вопрос к учащимся:

- ***Какая же тайна «заветных трав» вам открылась?***

Учитель: (**слайд 10)** «Есть в травах и цветах целительная сила

Для всех, умеющих их тайну разгадать»

(Р.Рождественский)

Попробуем разгадать еще одну тайну!

Тайна целительной силы.

А поможет нам в этом научный сотрудник ВИЛАР - Всероссийского института лекарственных растений. Расскажите, с какой целью создан ваш институт?

- **Сообщение научного сотрудника ВИЛАР.**

Я представляю наш институт в г. Москве, который создан специально для изучения и создания новых сортов лекарственных растений.

В лабораториях наши ученые тщательно изучают состав и их лечебные свойства. Более 300 видов растений, заготовленных экспедициями нашего института, привело к выделению свыше 800 веществ, из них более 200 новых для создания современных лекарств в лечении сердечно - сосудистой и нервной системы человека. Посмотрите, как много вам знакомых растений в этом списке (перечисляет **на слайде 11**), а мы еще и новые сорта этих растений создали. И это еще не предел!

Вероятно, нет в мире растения, которое не удовлетворяло какие – либо потребности человека, и мы продолжаем изучать свойства растений «зеленой аптеки».

В вашем учебнике я увидела рисунки лекарственных растений из этого списка, и растут они в вашей местности.

Учитель: (предлагает ученикам рассмотреть и прочитать подписи к рисункам на стр. 164 – 165 учебника) Назовите лекарственные растения родного края.

Научный сотрудник: Но некоторые растения содержат вещества ядовитые, мы их используем в малых количествах также для лечения болезней сердца, нервной системы.

Учитель: (предлагает ученикам работу с учебником) А мы их рассмотрим на рисунке учебника стр. 166. Прочитайте подпись к рисунку.

Вопросы к учащимся:

- ***О чем она нас предупреждает?***
- ***А что значит быть осторожным?***

Научный сотрудник: Прежде всего, такие растения надо знать, они тоже растут в наших краях. Их нельзя нюхать и брать в рот, пробуя на вкус. Они ядовиты и, как и все лекарства «природной аптеки», нужно применять только по назначению врача.

(Выполняют задание №129 на с.81 в рабочей тетради, записывают названия опасных растений, произрастающих в нашей стране.)

Учитель: Да, действительно, травы всемогущественны. Так и хочется сказать:

«Как не стыдно человеку

Чуть чего бежать в аптеку»

А ведь в природной аптеке можно найти лекарства от простуды, кашля, болезней сердца, улучшения аппетита, кровоостанавливающие и многие другие.

Научный сотрудник: Я бы дополнила. В этих растениях содержатся такие вещества, создать которые человек еще не может. Да и забываем мы часто, что аптека – то у нас под ногами и даже дома на окне!

Учитель: (слайд 12) Конечно, это и комнатные растения у вас дома: алое, герань, каланхоэ и другие. Оказывается, что путешествие в мир зеленой аптеки можно совершить не выходя из дома. Да, действительно, природа – кладовая лекарств, кладовая здоровья. И тайна целительной силы лекарственных растений очень велика!

Вопрос к учащимся:

- ***Как вы думаете, что нужно знать каждому человеку о таких растениях, чтобы не нанести вреда ни себе, ни природе?***

Учитель: (выслушав предположения учеников)

(Слайд 13) Прежде всего, предлагаю поближе познакомиться с наиболее известными и растущими в нашей местности растениями.

Тайна третья «Рассудительная»

Представьте, что случилась такая история. Собрались лекарственные растения, чтобы решить:

- ***Какое лекарственное растение из них для людей самое важное?***

Послушайте этот спор и попробуйте его разрешить.

Ролевая игра.

Участники: Береза, Рябина, Ландыш, Подорожник, Мать – и - мачеха, Ромашка.

Береза: Я, Береза, собрала вас, чтобы решить, какое лекарственное растение должно возглавить этот список для человека. Не буду скромничать, люди давно меня считают символом России, еще в стародавние времена для врачевания использовали настой из моих почек при незаживающих ранах. А уж как хорошо в горячем пару с березовым-то

веником попариться, вмиг простуда отступает!

Рябина: Ты, подружка, конечно, права во всем, что рассказала. Но ведь и я человеку приглянулась. Рябину – то люди всегда старались возле дома посадить как символ счастья и мира в семье. А плоды мои употребляли для укрепления желудка, а сколько витаминов в них, корой болезни печени лечат.

Ландыш: Береза и рябина, не спорю, вы - растения выдающиеся, я даже заслушался. Но ведь и я, ландыш, возглавляю русское разнотравье! Мы, травы, конечно, под шатром деревьев растем, но не меньше вашего полезны человеку. Препараты ландыша майского применяют для лечения болезней сердца, не смотря на то, что я – ядовитое растение.

А мой друг, подорожник, о себе весточку прислал. Он не только мой друг, но и всех знающих людей, послушайте! (видеоролик о подорожнике)

Ландыш: Снег не весь еще сошел,

Обогрелся чуть песок.

А на нем уже расцвел

Желтый, маленький цветок!

Не скромничай, мать -и- мачеха, все тебя знают и уважают!

Мать – и – мачеха: Мои листья с одной стороны мягкие, а с другой – жесткие. При простуде и кашле они не заменимы в виде отвара и настоя. Многим я помогаю!

Ромашка: А меня вы не забыли?

Ландыш: Нет, конечно! Тебя, ромашка, сразу заметишь: золотая серединка и лучи идут кругом.

Ромашка: Я тоже людям очень нужна!

Если случится тебе простудиться,

Привяжется кашель, подымется жар,

Придвинь к себе кружку,

В которой дымится

Слегка горьковатый душистый отвар.

Я тоже важное растение, не обойдутся люди без меня при простуде, кашле, ангине.

Береза (обращаясь к рябине): Травы думают, что в них вся сила! А ну-ка, рябина, напомни им, что мы - деревья и кустарники самые главные!

Рябина (прикрепляет гербарии и картинки лекарственных деревьев и кустарников):

Липа и дуб – противовоспалительные;

шиповник – витаминный и общеукрепляющий;

калина – от повышенного давления.

Ландыш: Да и у нас есть подкрепление!

(прикрепляет на магнитную доску гербарии и картинки лекарственных трав)

Тысячелистник – раны заживляет и кровь останавливает;

Зверобой – успокаивает;

Одуванчик – общеукрепляющие свойства.

Учитель: Так и будут спорить уважаемые растения! Помогите им, ребята!

Вопрос к учащимся: ***Решили?***

- ***Какое лекарственное растение из них для людей самое важное?***

Учитель: (обобщает ответы учащихся)

Все лекарственные растения одинаково важны.

«Травы лечебные, травы целебные!

Нет на Земле бесполезной травы!»

В медицинских книгах сказано: «Если посмотреть на природу взглядом врача, ищущего лекарственных средств, то можно сказать – мы живем в мире лекарств!»

Каждую болезнь своя трава лечит. А вот какая: это знать надо! А главное: знать, какие органы растений используют в медицине? (нацеливает на задание №127 на стр.81 в рабочей тетради)

Вот еще одна тайна «Медицинская» (слайд 14)

Без знаний врача – фитотерапевта нам, пожалуй, не обойтись.

Вопрос к учащимся:

- ***Где же находится «заветная сила» у лечебных трав?***

- **Сообщение врача – фитотерапевта.**

Я еще раз хочу повторить: в природе нет ни одного бесполезного растения. В настоящее время насчитывается около 600 видов растений, применяемых в медицине.

Листья используют у липы, тысячелистника, брусники, мяты, дуба, мать и мачехи, крапивы, березы. У березы еще и почки можно использовать. А вещества из коры дуба так полезны, что их добавляют в состав зубной пасты.

Вся сила в корнях одуванчика, валерианы, цикория.

Цветки и соцветия полезны у ромашки, василька, липы, зверобоя, пижмы, иван – чая (или кипрея). Действительно, как чай наши предки его пили от головной и желудочной боли и приговаривали: «Хороша трава – красная голова: и медку подарит, и чайку заварит».

Плоды богаты витаминами у клюквы и брусники, шиповника, рябины, малины, а настой желудей дуба незаменим для полоскания горла при ангине и болезней десен.

Поэтому можно сказать и так:

«Стебли, листья, цветки и корни

Даром дарит нам природа!»

(Ученики выполняют задание №127 на стр.81)

Учитель: (звучит музыка «Звуки в лесу») Физкультпауза.

А теперь мы отдохнем,

Встанем, в лес, на луг пойдем.

Ведь загадок в них не счесть,

А отгадки можно съесть!

(ходьба с подниманием рук вверх и вниз, круговые движения головы)

Учитель: У меня в волшебном лукошке лежат загадки о растениях, с которыми мы сегодня ближе познакомились. Отгадав их, вы назовете и ключевое слово в кроссворде.

1- Стебельки ершистые,

Ягодки душистые.

Малиновые, сладкие

От простуды нам даны (Малина)

2 – И красива, и кисла

На болоте выросла (Клюква)

3 – Стоит кудряшка –

Белая рубашка

Сердечко золотое

Что это такое? (Ромашка)

4 – Под ярусом, под ярусом

Висят кисти с красным гарусом (Рябина)

5 – Обожжет без огня

И тебя, и меня.

И живет у плетня. (Крапива)

6 – Поранил ты в походе ногу,

Усталость не дает идти –

Нагнись: солдатик у дороги

Готов помочь тебе в пути! (Подорожник)

7 – Нам запах свежести лесной

Приносит позднею весной

Цветок душистый, нежный

Из кисти белоснежной. (Ландыш)

8. Как все эти растения называются? (Лекарственные)

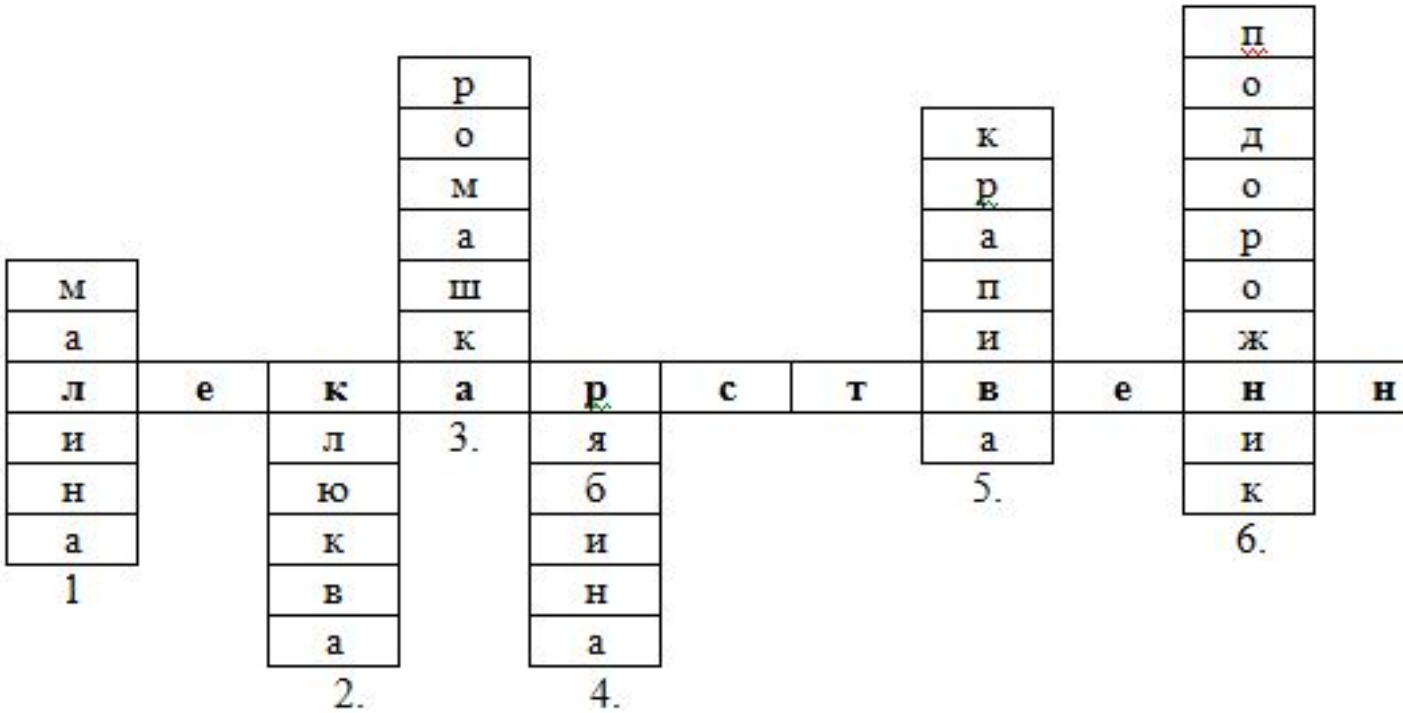

[redacted] Семена трав, настойки из [redacted] Но нельзя забывать, [redacted] казаться, закончив предложения. [redacted] Зимелова Л.И. К тайнам природы. Учебно-методическое пособие. – М.: Просвещение,